ZEISS Contact Day 1 spheric

Une lentille de contact journalière sphérique en matériau bio-hydrogel bi-ionique contenant 58% d'eau, avec surface postérieure bi-courbe, profile de bord confort et filtre anti-UV intégré.

Conception

Le «matériau bio-hydrogel» bi-ionique de la lentille «ZEISS Contact Day 1 spheric» permet de proposer une lentille journalière offrant un équilibre idéal entre de bonnes propriétés d'hydratation et une tolérance immédiate élevée.

Les lentilles «ZEISS Contact Day 1 spheric» créent les conditions optimales pour une bonne tolérance en présence d'un film lacrymal normal ou chargé de protéines, aussi chez les clients souhaitant de longues durées quotidiennes de port des lentilles. La forte perméabilité à l'oxygène - même à la valeur dioptrique élevée - répond au grand besoin d'oxygène de la cornée.

Les lentilles «ZEISS Contact Day 1 spheric» sont particulièrement appropriées pour les utilisateurs souhaitant un haut niveau de confort, même à la fin d'une longue journée, de même que pour les personnes soucieuses du facteur de sécurité qui exigent un maximum de performance de leurs lentilles de contact.

Le matériau

Grâce à leur composition bi-ionique, les lentilles «ZEISS Contact Day 1 toric» retiennent l'eau et assurent une hydratation élevée et stable de 58%. Par ailleurs, elles réduisent l'évaporation, les dépôts et protègent ainsi contre les irritations et les intolérances - même en cas de sécheresse oculaire. Elles offrent ainsi une qualité de vision élevée constante, ainsi qu'une légère sensation de fraîcheur agréable.

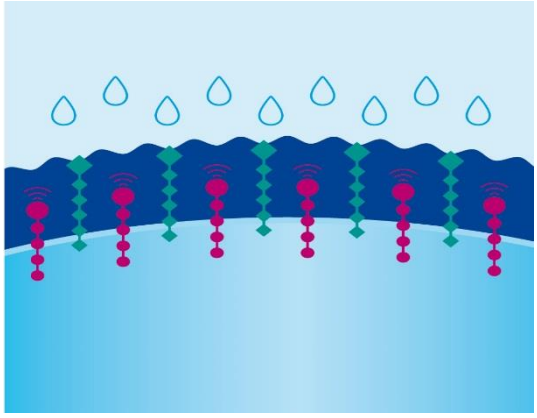

Capacité élevée de liaison de l'eau: *Lors de la liaison et de l'absorption de l'humidité, des agents mouillants viennent renforcer l'effet du matériau bi-ionique des lentilles de contact, ce qui constitue un point positif pour les utilisateurs qui ressentent une sensation de sécheresse durant la journée.*

<u>Agents tensio-actifs non ioniques</u>: *Des agents mouillants non ioniques actifs en surface favorisent l'hydratation et empêchent l'adhérence de composants lacrymaux.*

<u>Alginate</u>: *Ce composant naturel est extrait de plantes marines. Ce polymère avec des propriétés de rétention de l'eau retient également le liquide lacrymal à la surface des lentilles de contact et constitue un film de protection naturel.*

<u>Résistance élevée aux dépôts</u>

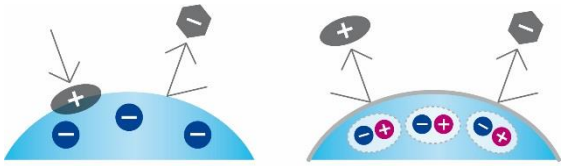

Dans le cas des lentilles de contact ioniques conventionnelles (à gauche), la charge négative de la surface des lentilles de contact provoque des dépôts chargés positivement, par ex. protéines. En raison des ions chargés positivement et négativement dans les lentilles «ZEISS Contact Day 1 spheric» (à droite), la charge de la surface des lentilles de contact reste neutre, ce qui empêche les dépôts.

<u>Protection anti-UV intégrée</u>

Le filtre anti-UV actif des lentilles «ZEISS Contact Day 1 spheric» favorise les mécanismes de protection naturels de l'œil et offre une protection supplémentaire contre les dommages à long terme dus aux rayons UV.

La géométrie

Grâce aux propriétés particulières du matériau des lentilles de contact, la géométrie des lentilles «ZEISS Contact Day 1 spheric» a été adaptée de manière optimale aux exigences de port actuelle. Ainsi, l'épaisseur de bord a été réduite de 30 % par rapport à des lentilles conventionnelles, et le profil de bord est ainsi structuré de manière extrêmement complexe pour une lentille journalière: le profil de bord bi-face, légèrement arrondi et surélevé favorise une bonne lubrification lacrymale et le glissement non irritant de la lentille de contact entre la paupière et la conjonctive, ce qui préserve l'œil, réduit les risques d'infection et assure un confort de port durable.

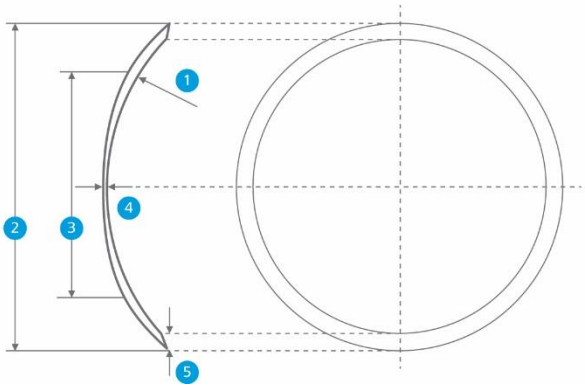

1. Courbure de base
2. Diamètre T ($ø_T$)
3. Diamètre VOZ ($ø_{VOZ}$)
4. Epaisseur médiane tc (t_c)
5. Largeur de biseau

Données techniques

Matériau bio-hydrogel bi-ionique (filtre UV, non ionique)	(42%)
Couleur pour la manipulation	bleu clair
Méthode de fabrication	moulage
Teneur en eau	58%
Surface antérieure:	zone optique antérieure sphérique avec zone de transition lenticulaire, contrôle de design adaptatif
Surface postérieure:	bi-courbe sphérique à profil de bord confort
Design de bord	asphérique
Perméabilité à l'oxygène Dk/t (-3.0)	41.9x10^-11Barrer

Adaptation

Les lentilles de contact doivent présenter une position centrée et réagir encore au bout de 4 heures de port par un léger glissement uniforme lors d'un battement de paupières ou d'un changement rapide de la direction du regard.

Critères supplémentaires:

- Une éventuelle empreinte du bord de la lentille de contact sur le tissu conjonctif doit être évitée.
- Une acuité visuelle stable doit être assurée.
- Aucune bulle d'air ne doit se former sous la lentille lors de sa mise en place sur l'œil.
- Quelle que soit la direction du regard, le bord de la lentille ne doit pas se décoller de la cornée / conjonctive.

Comme toujours, la lentille de contact doit être fixée sur l'œil de façon aussi plate que possible, en conservant un bon centrage et en offrant un bon confort. Règle de base pour un choix optimal:

Diamètre cornéen horizontal:
+2.00 (+/- 0.5 mm)

Courbure de base:
1.0 mm par rapport au méridien plat de la cornée (+/- 0.3 mm)

Epaisseur:
Sphère + ½ cylindre de la valeur de réfraction actuelle pour HSA 0 mm

Entretien des lentilles

Les solutions confort de CONTOPHARMA sont particulièrement adaptées pour une lubrification et une réhydratation ultérieure.
En cas de faibles quantités de liquide lacrymal, la solution «drop&see» soutient les fonctions cellulaires de la cornée grâce à sa composition équilibrée.
La solution «lens&lid» fournit une protection contre la contamination à la surface des lentilles de contact pendant le port grâce à sa composition optimisée.
La solution de mouillage non conservée "InnoDrops CP" est spécialement adaptée aux yeux sensibles.

Outre les gouttes classiques, il est aussi possible d'utiliser des sprays oculaires à base aqueuse ou liposomique pour accroître le confort de port en particulier pour des durées de port journalières longues.

Concept de port

Les lentilles de contact «ZEISS Contact Day 1 spheric» sont recommandées pour un rythme de renouvellement quotidien.

Remarque importante

Les lentilles de contact avec filtre anti-UV ne peuvent remplacer d'autres aides optiques (lunettes correctives ou lunettes de soleil) munies d'une protection anti-UV. L'utilisateur doit continuer de se protéger par des moyens appropriés complémentaires contre les rayons nuisibles.
Il n'a pas encore été démontré dans quelle mesure les lentilles de contact avec filtre anti-UV peuvent influencer la fréquence de modifications de l'œil dues aux rayons UV.

Produits disponibles, emballages:

Produits disponibles:

Diamètre	mm	14.20
Courbure de base	mm	8.80
Puissance		
Minus	dpt	sph -0.50 à -6.00 (intervalle de 0.25 dpt)
	dpt	sph -6.50 à -16.00 (intervalle de 0.50 dpt)
Plus	dpt	plan, sph +0.50 à +5.00 (intervalle de 0.25 dpt)
	dpt	sph +5.50 à +8.00 (intervalle de 0.50 dpt)
Emballage:		Boîtes de 8 lentilles sous blister Boîtes de 32 lentilles sous blister

L'étui à lentilles «ZEISS Contact Day 1 spheric» est idéal lorsqu'on est pressé: il est particulièrement facile à ouvrir et peut être refermé d'une simple pression de doigt.

Littérature

[1] Data on File Wöhlk Contactlinsen GmbH, D-24232 Schönkirchen